sonar sea

LN59-DCG

GPS KONUM

GPS SENKRON

GSM KONTROL

5-9 NM DC BESLEMELİ

AKILLI ÇAKAR FENER LN59-DCG

LN59-DCG sağlam gövde yapısı ve korozyon oluşumuna dirençli alüminyum alaşım gövdesi ile en zorlu meteorolojik şartlara karşı dayanıklılık gösterir. Harici DC besleme ile çalışır, IALA Recommendation E200-2 ile uyumlu 100.000 saatten fazla yanma ömrüne sahip ledleri ile 5-9 deniz mili mesafeden görülebilir ve IALA Recommendation E200-1 ile uyumlu renk uzayında sarı, kırmızı, yeşil ve beyaz renklerde tedarik edilebilir. IR uzaktan kumandası ile çakma periyodu ve ışık yoğunluğu ayarları yapılabilir, yüksek kaliteye sahip bütünleşik GPS alıcısı sayesinde diğer LN serisi çakar fenerler ile senkron yanabilir.

YÜKSEK KALİTE LENS GRUBU

LN59-DCG doğru ışık yayılımını gerçekleştirmek için özenle geliştirilmiş optik bileşenler ile donatılmıştır. IALA Recommendation E200-1, E200-2 ve E200-3 ile uyumlu olan optik bileşenleri sayesinde IALA tavsiyelerine uygun olarak ışık dikey sapma açısı 8 dereceden büyüktür ve 360 derece lensi sayesinde her yönden sorunsuzca görülmesini sağlar.

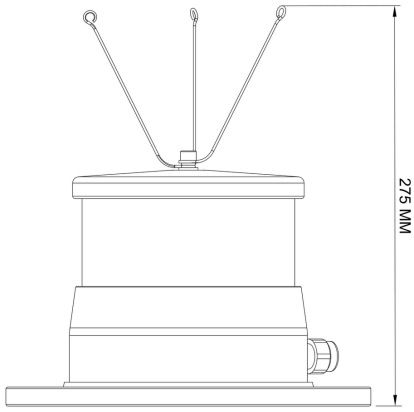

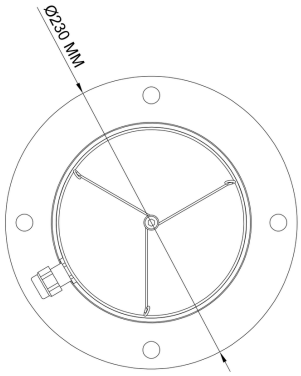

DAHİLİ GPS

Üzerinde bulundurduğu dahili yüksek kalite GPS alıcısı sayesinde birden fazla LN serisi çakar ile senkron yanabilen **LN59-DCG**, Sync Start and Stop özelliği sayesinde bulunduğu konumun gün doğumu ve gün batımı saatlerini her gün hesaplayarak aynı anda yanmaya başlayıp aynı anda durur. Böylece eğim, açı veya kirlenme sebebi ile farklı ışık miktarı ölçümüne bağlı dağınık yanma zamanı hatası düzeltilmiş olur, gün batımı ile gün doğumu saatleri arasında yanmayı kesinleştirir. LN serisi tüm senkron çakar lambalar yanmaya aynı anda başlar ve aynı anda durur.

DAHİLİ GSM

Ulaşılması zor alanlarda tamamen bağımsız çalışmak üzere tasarlanmış olan LN serisi çakar fenerler kendi çalışma durumunu sürekli olarak takip eder, yetersiz enerji beslemesi gibi konularda uyarılar oluşturabilir. GSM modülü sayesinde LN serisi çakarlar web sayfası üzerinden yapılandırılabilir, çalışma durumu ve konum bilgisi gibi verileri aktarabilir, çalışmadığında veya tanımlı konumun dışına çıktığında alarm verebilir. Parlaklık azalması, verimlilik düşümü veya çalışmama durumlarında arıza bilgisini GSM üzerinden yayınlar.

sonar sea

LN59-DCG

5-9 NM DC BESLEMELİ

AKILLI ÇAKAR FENER LN59-DCG

12/24 V GÜÇ KAYNAĞI İLE DOĞRUDAN ÇALIŞMA

12/24 V DC sistemlerde doğrudan çalışmak üzere tasarlanan 5-9 NM GPS senkron çakar lamba güvenilir performans sağlar.

IŞIK ÖZELLİKLERİ	
IŞIK KAYNAĞI	LED
RENK SEÇENEKLERİ	Sarı, Kırmızı, Yeşil, Beyaz
MAKSİMUM IŞIK YOĞUNLUĞU	Sarı 389 Cd, Kırmızı 352 Cd, Yeşil 480 Cd, Beyaz 450 Cd
GÖRÜŞ MESAFESİ	5-8 NM @ 0.74
YATAY IŞIK YAYILIMI	360˚
DİKEY IŞIK YAYILIMI	>10˚ (±1)
FLAŞ MODU	IALA uyumlu 251 farklı mod ayarı, kullanıcı ayarlı (Opsiyonel)
FLAŞ TETİKLEME MODU	Ortam ışığına göre, belirlenen saate veya hesaplanan gün doğumu ve batımı saatine göre (Opsiyonel)
PARLAKLIK	1-100 arası ihtiyaca göre ayarlanabilir parlaklık ayarı
KONTROL	Kızılötesi kumanda, GSM ile, konfigürasyon anahtarları
LED ÖMRÜ	>100000 saat
LED	Yüksek Kalite Power LED
LENS	Şeffaf Polikarbon
ELEKTRİKSEL ÖZELLİKLER	
NOMİNAL GERİLİM	12 VDC
DEVRE KORUMALARI	Ani Akım, Ani Gerilim, Aşırı Akım (OCP) ve Ters Polarite Koruması
FİZİKSEL ÖZELLİKLER	
GÖVDE MATERYALİ	Yüksek Kaliteli Elektrostatik Toz Boya Kaplı Marin Sınıf Alüminyum Gövde
OPTİK KAPAK	UV Dayanımlı Akrilik PMMA
GİRİŞ KORUMASI	IP 68
ORTAM ÇALIŞMA SICAKLIĞI	-20 + 60˚C
SABİTLEME	Standart 3&4 delikli 200 mm PCD bolt pattern, M12 cıvatalar için
YÜKSEKLİK	270mm, 150mm (kuşkonmazsız)
GENİŞLİK	229mm
AĞIRLIK	4.3 kg
OPSİYONLAR VE STANDARTLAR	
KALİTE YÖNETİMİ	ISO 9001:2015
IALA TAVSİYELERİ	E200-1, E200-2, E200-3, G1065
OPSİYONLAR	RS-422, 50 mm Sabitleme Ayağı

sonar sea

SONARSEA KARA VE DENİZ ARAŞTIRMALARI A.Ş.

Merkez ofis : 600 Evler Mah. 146 Sok. A Blok No: 10/18, 10200, Bandırma/BALIKESİR
Üretim : 600 Evler Mah. 2036 Sok. No:33-35, 10200, Bandırma/BALIKESİR
E-posta : info@sonarsea.com
Web : www.sonarsea.com

IALA Industrial member of IALA