sonar sea

LN25-MLB

2-5 NM DAHİLİ SOLAR PANELLİ

AKILLI ÇAKAR FENER LN25-MLB

LN25-MLB sağlam gövde yapısı ve korozyon oluşumuna dirençli alüminyum alaşım gövdesi ile en zorlu meteorolojik şartlara karşı dayanıklılık gösterir. Dahili güneş panelleri ve bataryası ile tamamen bağımsız çalışır, IALA Recommendation E200-2 ile uyumlu 100.000 saatten fazla yanma ömrüne sahip ledleri ile 2-5 deniz mili mesafeden görülebilir ve IALA Recommendation E200-1 ile uyumlu renk uzayında sarı, kırmızı, yeşil ve beyaz renklerde tedarik edilebilir. IR uzaktan kumandası ile çakma periyodu ve ışık yoğunluğu ayarları yapılabilir.

YÜKSEK KALİTE LENS GRUBU

LN25-MLB doğru ışık yayılımını gerçekleştirmek için özenle geliştirilmiş optik bileşenler ile donatılmıştır. IALA Recommendation E200-1, E200-2 ve E200-3 ile uyumlu olan optik bileşenleri sayesinde IALA tavsiyelerine uygun olarak ışık dikey sapma açısı 8 dereceden büyüktür ve 360 derece lensi sayesinde her yönden sorunsuzca görülmesini sağlar.

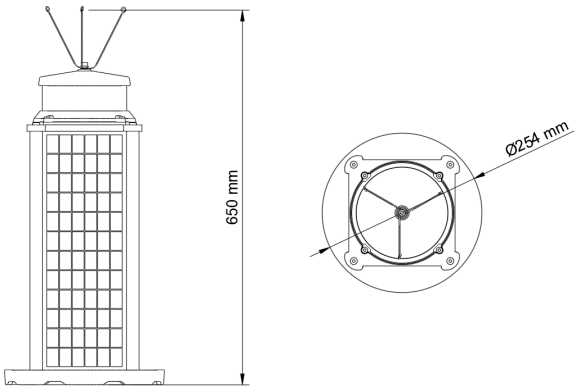

sonar sea

LN25-MLB

2-5 NM DAHİLİ SOLAR PANELLİ

AKILLI ÇAKAR FENER LN25-MLB

YÜKSEK VERİMLİ GÜNEŞ PANELLERİ VE BAKIM GEREKTİRMEYEN BATARYA

Üzerinde bulundurduğu yüksek verimli 34 W'a kadar çıkabilen güneş panelleri ile başka bir enerji kaynağına ihtiyaç duymadan dahili bataryasını tamamen şarj etmeye imkanı tanır. 12V 24Ah kadar çıkan derin döngü bataryası sayesinde uzun süre bakım gerektirmeden güvenle çalışır.

IŞIK ÖZELLİKLERİ	
IŞIK KAYNAĞI	LED
RENK SEÇENEKLERİ	Sarı, Kırmızı, Yeşil, Beyaz
MAKSİMUM IŞIK YOĞUNLUĞU	Sarı 95 Cd, Kırmızı 76 Cd, Yeşil 130 Cd, Beyaz 112 Cd
GÖRÜŞ MESAFESİ	2-5 NM @ 0.74
YATAY IŞIK YAYILIMI	360°
DİKEY IŞIK YAYILIMI	>8° (±1)
FLAŞ MODU	IALA uyumlu 251 farklı mod ayarı, kullanıcı ayarlı (Opsiyonel)
FLAŞ TETİKLEME MODU	Ortam ışığına göre, belirlenen saate veya hesaplanan gün doğumu ve batımı saatine göre (Opsiyonel)
PARLAKLIK	1-100 arası ihtiyaca göre ayarlanabilir parlaklık ayarı
KONTROL	Kızılötesi kumanda, konfigürasyon anahtarları
LED ÖMRÜ	>100000 saat
LED	Yüksek Kalite Power LED
LENS	Şeffaf Polikarbon
ELEKTRİKSEL ÖZELLİKLER	
NOMİNAL GERİLİM	12 VDC
BATARYA KAPASİTESİ	24 Ah
BATARYA TİPİ	SLA (Kurşun Asit AGM)
BATARYA KORUMASI	Düşük ve yüksek voltaj koruması, Aşırı Akım Koruması (OCP)
OTONOM ÇALIŞMA	>20 Gün (16 Saat Gece - 8 Saat Gündüz / Çakma Periyodu 0.5 sn Yan 3.5 sn Sön)
SOLAR PANEL TEKNOLOJİSİ	Monokristal
SOLAR PANEL GÜCÜ	33.6 W (4 x 8.4 W)
ŞARJ ALETİ	MPPT
DEVRE KORUMALARI	Ani Akım, Ani Gerilim, Aşırı Akım (OCP), Ters Polarite Koruması ve Bıçak Tipi Sigorta
FİZİKSEL ÖZELLİKLER	
GÖVDE MATERYALİ	Yüksek Kaliteli Elektrostatik Toz Boya Kaplı Marin Sınıf Alüminyum Taban ve Şase
GÜNEŞ PANELİ	Temperli Cam Korumalı
OPTİK KAPAK	UV Dayanımlı Akrilik PMMA
GİRİŞ KORUMASI	IP 68
ORTAM ÇALIŞMA SICAKLIĞI	-20 + 60°C
SABİTLEME	Standart 4 delikli 200 mm PCD bolt pattern, M12 cıvatalar için
YÜKSEKLİK	650mm, 530mm (kuşkonmazsız)
GENİŞLİK	254mm
AĞIRLIK	16.6 kg
OPSİYONLAR VE STANDARTLAR	
STANDARTLAR	EN 60945, EN IEC 61000-6-3:2021 EN IEC 61000-6-4:2019, ETSI EN 301-489-1 V2.2.3, ETSI EN 301-489-52 V1.2.1, EN IEC 61000-6-2:2019, EN IEC 61000-6-1:2019
KALİTE YÖNETİMİ	ISO 9001:2015
IALA TAVSİYELERİ	E200-1, E200-2, E200-3, G1065
OPSİYONLAR	RS-422, 50 mm Sabitleme Ayağı

sonar sea

SONARSEA KARA VE DENİZ ARAŞTIRMALARI A.Ş.

Merkez ofis : 600 Evler Mah. 146 Sok. A Blok No: 10/18, 10200, Bandırma/BALIKESİR
Üretim : 600 Evler Mah. 2036 Sok. No:33-35, 10200, Bandırma/BALIKESİR
E-posta : info@sonarsea.com
Web : www.sonarsea.com

IALA Industrial member of IALA